DACH:

D4 - DACH PŁASKI [U≤ 0,30 W/m2K]

- papa asfaltowa wierzchniego krycia na osnowie z obustronną powłoką z masy asfaltowej przeznaczona do wykonywania warstwy wierzchniej wodochronnego pokrycia dachowego w układzie z papą podkładową; posypka wierzchnia mineralna oraz wzdłuż jednej krawędzi nałożony pasek folii umożliwiający montaż na zakład; strona spodnia zabezpieczona folią z tworzywa sztucznego; układanie metodą zgrzewania
- papa podkładowa asfaltowa na osnowie z obustronną powłoką z masy asfaltowej przeznaczona do wykonywania warstwy podkładowej wodochronnego pokrycia dachowego, w układzie z papą wierzchniego krycia; strona wierzchnia pokryta folią z tworzywa sztucznego, strona spodnia zabezpieczona jest drobnoziarnistą posypką mineralną
- izolacja termiczna z płyt ze skalnej wełny mineralnej gr. 14cm + kliny spadkowe (λD=0,037 W/mK) (płyty przyklejone do paroizolacji klejem)
- paroizolacja np. papa paroizolacyjna samoprzylepna
- bitumiczny preparat gruntujący
- blacha trapezowa wg proj. konstrukcji wraz z mocowaniem

ŚCIANY ZEWNĘTRZNE:

Sz1 - ŚCIANA ZEWNĘTRZNA DWUWARSTWOWA (ze styropianem) [U≤ 0,45 W/m2K]

- warstwa wykończeniowa:
  - tynk cienkowarstwowy mineralny, malowany dwukrotnie silikonową farbą elewacyjną
- warstwa zbrojona: zaprawa klejowa z wtopioną siatką zbrojącą z włókna szklanego o gramaturze min 160g/m2
- mocowanie mechaniczne termoizolacji - kołki kotwiące (typ łączników, długość, liczba, rozmieszczenie i głębokość zakotwienia wg obliczeń statycznych i wytycznych producenta systemu ociepleń)
- warstwa termoizolacji:
  - płyty styropianowe EPS 70 Fasada (λD=0,04 W/mK) gr.10cm
  - klejenie termoizolacji po obwodzie + plackami zgodnie z zasadami systemu - zaprawa klejowa do mocowania płyt termoizolacyjnych
- ściana z bloczków wapienno-piaskowych np. SILKA E24 na zaprawie systemowej do cienkich spoin gr.24cm (λobl=0,55)
- tynk wewnętrzny cementowo-wapienny
- wykończenie wg projektu architektury wnętrz

Sz1w - ŚCIANA ZEWNĘTRZNA DWUWARSTWOWA (z mteriałem niepalnym) [U≤ 0,45 W/m2K]
odporność ogniowa REI 60, materiały niepalne

- warstwa wykończeniowa:
  - tynk cienkowarstwowy mineralny, malowany dwukrotnie silikonową farbą elewacyjną
- warstwa zbrojona: zaprawa klejowa z wtopioną siatką zbrojącą z włókna szklanego o gramaturze min 160g/m2
- mocowanie mechaniczne termoizolacji - kołki kotwiące (typ łączników, długość, liczba, rozmieszczenie i głębokość zakotwienia wg obliczeń statycznych i wytycznych producenta systemu ociepleń)
- warstwa termoizolacji:
  - płyty ze skalnej wełny mineralnej (materiał niepalny) (λD=0,037 W/mK), gr. 10cm
  - klejenie termoizolacji po obwodzie + plackami zgodnie z zasadami systemu - zaprawa klejowa do mocowania płyt termoizolacyjnych
- ściana z bloczków wapienno-piaskowych np. SILKA E24 na zaprawie systemowej do cienkich spoin gr.24cm (λobl=0,55)
- tynk wewnętrzny cementowo-wapienny
- wykończenie wg projektu architektury wnętrz

Sz2 - ŚCIANA ZEWNĘTRZNA DWUWARSTWOWA (ATTYKA)

- warstwa wykończeniowa:
  - tynk cienkowarstwowy mineralny, malowany dwukrotnie silikonową farbą elewacyjną
- warstwa zbrojona: zaprawa klejowa z wtopioną siatką zbrojącą z włókna szklanego o gramaturze min 160g/m2
- mocowanie mechaniczne termoizolacji - kołki kotwiące (typ łączników, długość, liczba, rozmieszczenie i głębokość zakotwienia wg obliczeń statycznych i wytycznych producenta systemu ociepleń)
- warstwa termoizolacji:
  - płyty styropianowe EPS 70 Fasada (λD=0,04 W/mK) gr.10cm
  - klejenie termoizolacji po obwodzie + plackami zgodnie z zasadami systemu - zaprawa klejowa do mocowania płyt termoizolacyjnych
- ściana z bloczków wapienno-piaskowych np. SILKA E24 na zaprawie systemowej do cienkich spoin gr.24cm (λobl=0,55)
- bitumiczny preparat gruntujący
- paroizolacja np. papa paroizolacyjna samoprzylepna
- warstwa termoizolacji dachu wywinięta na attykę; przy λD=0,037 W/mK gr.5cm
- papa podkładowa samoprzylepna
- papa nawierzchniowa, zgrzewalna

Sz2w - ŚCIANA ZEWNĘTRZNA DWUWARSTWOWA (ATTYKA)
odporność ogniowa REI 60, materiały niepalne

- warstwa wykończeniowa:
  - tynk cienkowarstwowy mineralny, malowany dwukrotnie silikonową farbą elewacyjną
- warstwa zbrojona: zaprawa klejowa z wtopioną siatką zbrojącą z włókna szklanego o gramaturze min 160g/m2
- mocowanie mechaniczne termoizolacji - kołki kotwiące (typ łączników, długość, liczba, rozmieszczenie i głębokość zakotwienia wg obliczeń statycznych i wytycznych producenta systemu ociepleń)
- warstwa termoizolacji:
  - płyty ze skalnej wełny mineralnej (pas niepalny) (λD=0,037 W/mK), gr. 10cm
  - klejenie termoizolacji po obwodzie + plackami zgodnie z zasadami systemu - zaprawa klejowa do mocowania płyt termoizolacyjnych
- ściana z bloczków wapienno-piaskowych np. SILKA E24 na zaprawie systemowej do cienkich spoin gr.24cm (λobl=0,55)
- bitumiczny preparat gruntujący
- paroizolacja np. papa paroizolacyjna samoprzylepna
- warstwa termoizolacji dachu wywinięta na attykę; przy λD=0,037 W/mK gr.12cm
- papa podkładowa samoprzylepna
- papa nawierzchniowa, zgrzewalna

Sz6 - ŚCIANA ZEWNĘTRZNA COKOŁOWA DWUWARSTWOWA [U≤ 0,45 W/m2K]

- warstwa wykończeniowa:
  - tynk mozaikowy z kruszywem okrągłym
  - podkładowa masa tynkarska
- warstwa zbrojona: zaprawa klejowa z wtopioną siatką zbrojącą z włókna szklanego o gramaturze min 160g/m2
- projektowana warstwa termoizolacji:
  - płyty z polistyrenu do kontaktu z gruntem (λD=0,035 W/mK) gr.8cm
  - klejenie termoizolacji całą powierzchnią do zabezpieczonej hydroizolacją ściany fundamentowej zgodnie z zasadami systemu - zaprawa klejowa do mocowania płyt termoizolacyjnych
- dyspersyjna hydroizolacyjna masa asfaltowo - kauczukowa np. Dysperbit
- ściana z bloczków betonowych (λobl=1,3)
- dyspersyjna hydroizolacyjna masa asfaltowo - kauczukowa np. Dysperbit

Sz6w - ŚCIANA ZEWNĘTRZNA COKOŁOWA DWUWARSTWOWA (z materiału niepalnego) [U≤ 0,45 W/m2K]
odporność ogniowa REI 60, materiały niepalne

- warstwa wykończeniowa:
  - tynk mozaikowy z kruszywem okrągłym
  - podkładowa masa tynkarska
- warstwa zbrojona: zaprawa klejowa z wtopioną siatką zbrojącą z włókna szklanego o gramaturze min 160g/m2
- projektowana warstwa termoizolacji:
  - płyty ze skalnej wełny mineralnej (pas niepalny) (λD=0,037 W/mK), gr. 8cm
  - klejenie termoizolacji całą powierzchnią do zabezpieczonej hydroizolacją ściany fundamentowej zgodnie z zasadami systemu - zaprawa klejowa do mocowania płyt termoizolacyjnych
- dyspersyjna hydroizolacyjna masa asfaltowo - kauczukowa np. Dysperbit
- ściana z bloczków betonowych (λobl=1,3)
- dyspersyjna hydroizolacyjna masa asfaltowo - kauczukowa np. Dysperbit

Sz6' - ŚCIANA ZEWNĘTRZNA DWUWARSTWOWA (poniżej poziomu terenu)

- projektowana warstwa termoizolacji:
  - płyty z polistyrenu do kontaktu z gruntem (λD=0,035 W/mK) gr.8cm
  - klejenie termoizolacji całą powierzchnią do zabezpieczonej hydroizolacją ściany fundamentowej zgodnie z zasadami systemu - zaprawa klejowa do mocowania płyt termoizolacyjnych
- dyspersyjna hydroizolacyjna masa asfaltowo - kauczukowa np. Dysperbit
- ściana z bloczków betonowych (λobl=1,3)
- dyspersyjna hydroizolacyjna masa asfaltowo - kauczukowa np. Dysperbit

ŚCIANY WEWNĘTRZNE:

Sw1 - ŚCIANA WEWNĘTRZNA MUROWANA (EI 15)

- wykończenie wg projektu architektury wnętrz
- tynk wewnętrzny tynk cementowo-wapienny
- ściana z bloczków wapienno-piaskowych np. SILKA E15 na zaprawie systemowej do cienkich spoin gr.15cm (λobl=0,50)
- tynk wewnętrzny tynk cementowo-wapienny
- wykończenie wg projektu architektury wnętrz

Sw2 - ŚCIANA WEWNĘTRZNA MUROWANA (EI 15)

- wykończenie wg projektu architektury wnętrz
- tynk wewnętrzny tynk cementowo-wapienny
- ściana z bloczków wapienno-piaskowych np. SILKA E24 na zaprawie systemowej do cienkich spoin gr.24cm (λobl=0,50)
- tynk wewnętrzny tynk cementowo-wapienny
- wykończenie wg projektu architektury wnętrz

PODŁOGA NA GRUNCIE:

Pg1a - PODŁOGA NA GRUNCIE

- płytki gresowe nieszkliwione na półpłynnej zaprawie klejowej umożliwiającej uzyskanie pełnego przylegania płytek do podłoża; gr.1,5cm; zaprawa do wypełnienia spoin w kolorze płytek - bez efektu perlenia
- wylewka betonowa z betonu C12/15 zbrojona siatką stalową ϕ2,5mm o oczkach 15x15cm gr.8cm
- folia ochronna PE z wywinięciem i sklejona na zakładach gr. min. 0,2mm
- izolacja termiczna - płyty styropianowe EPS 200-036 gr.5cm
- izolacja przeciwwilgociowa z wywinięciem na ścianę: izolacja bitumiczna sklejana na zakładach
- płyta betonowa, beton C12/15, gr.12
- nasyp z mieszanki piaskowo - żwirowej zagęszczonej warstwami

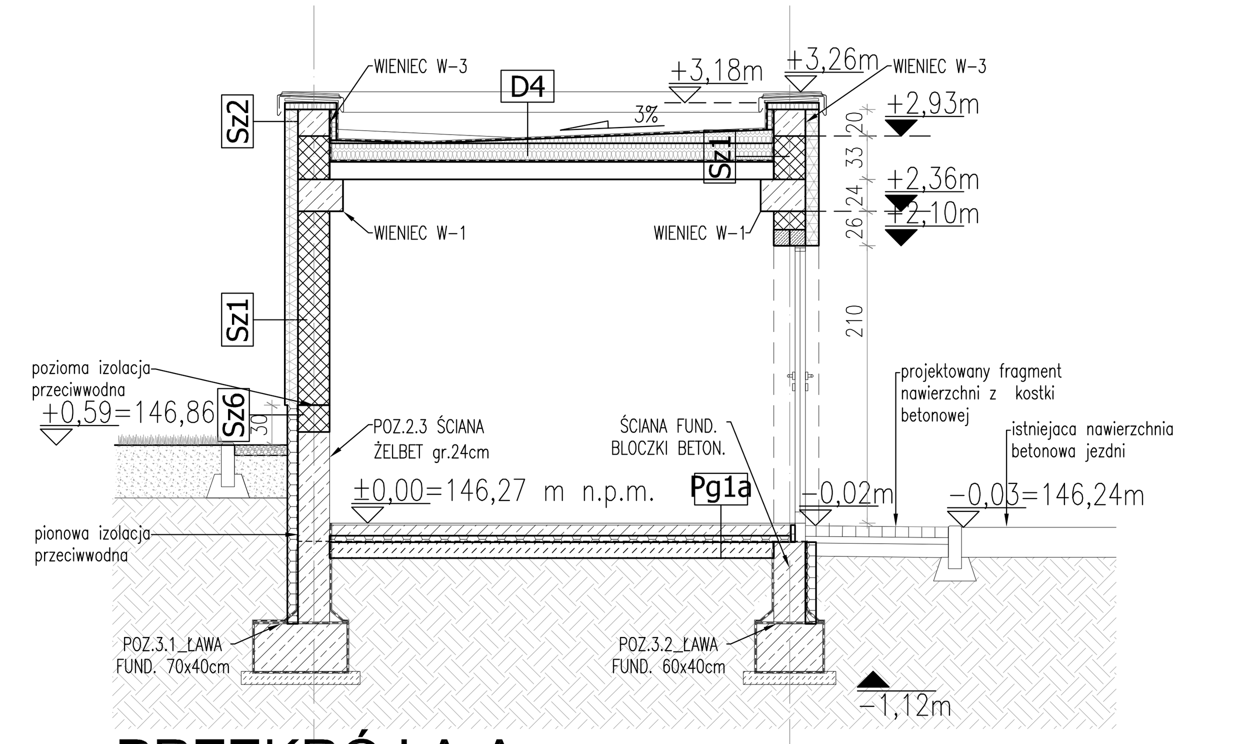

PRZEKRÓJ A-A

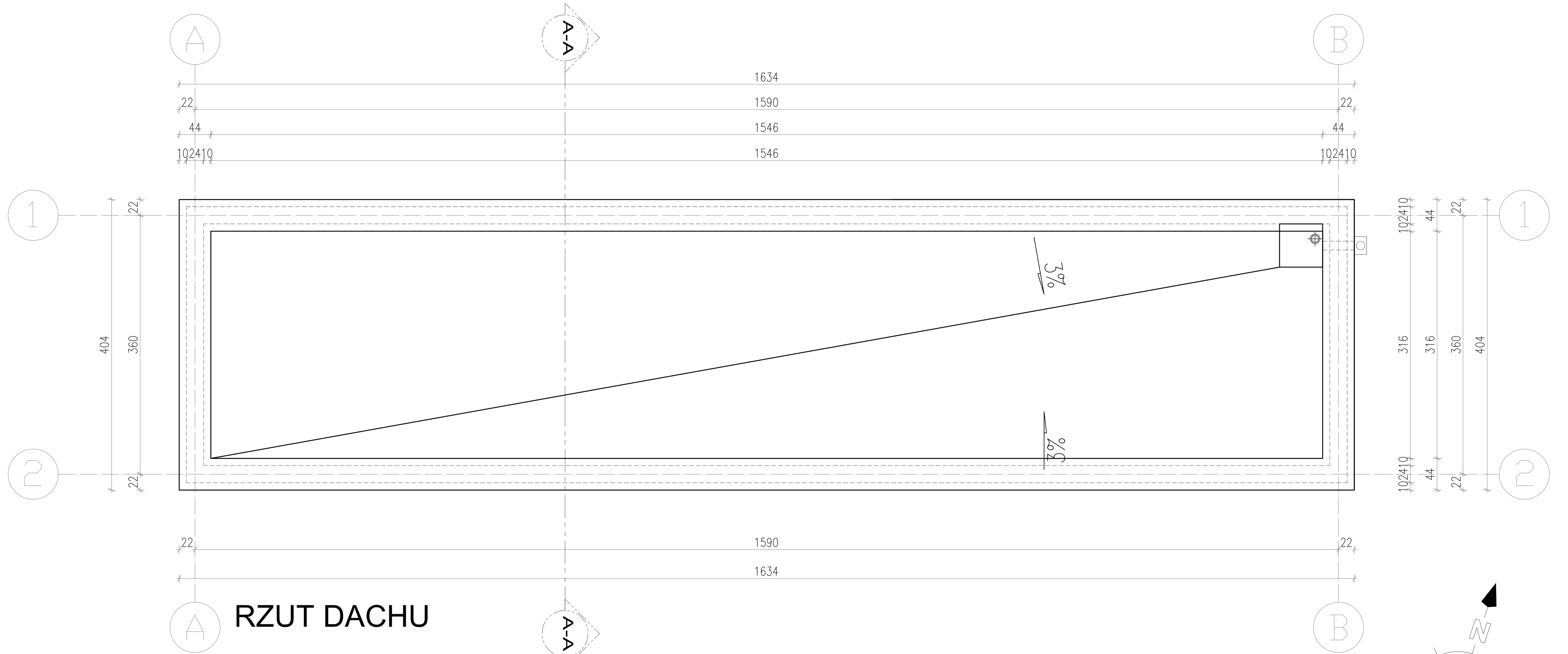

RZUT DACHU

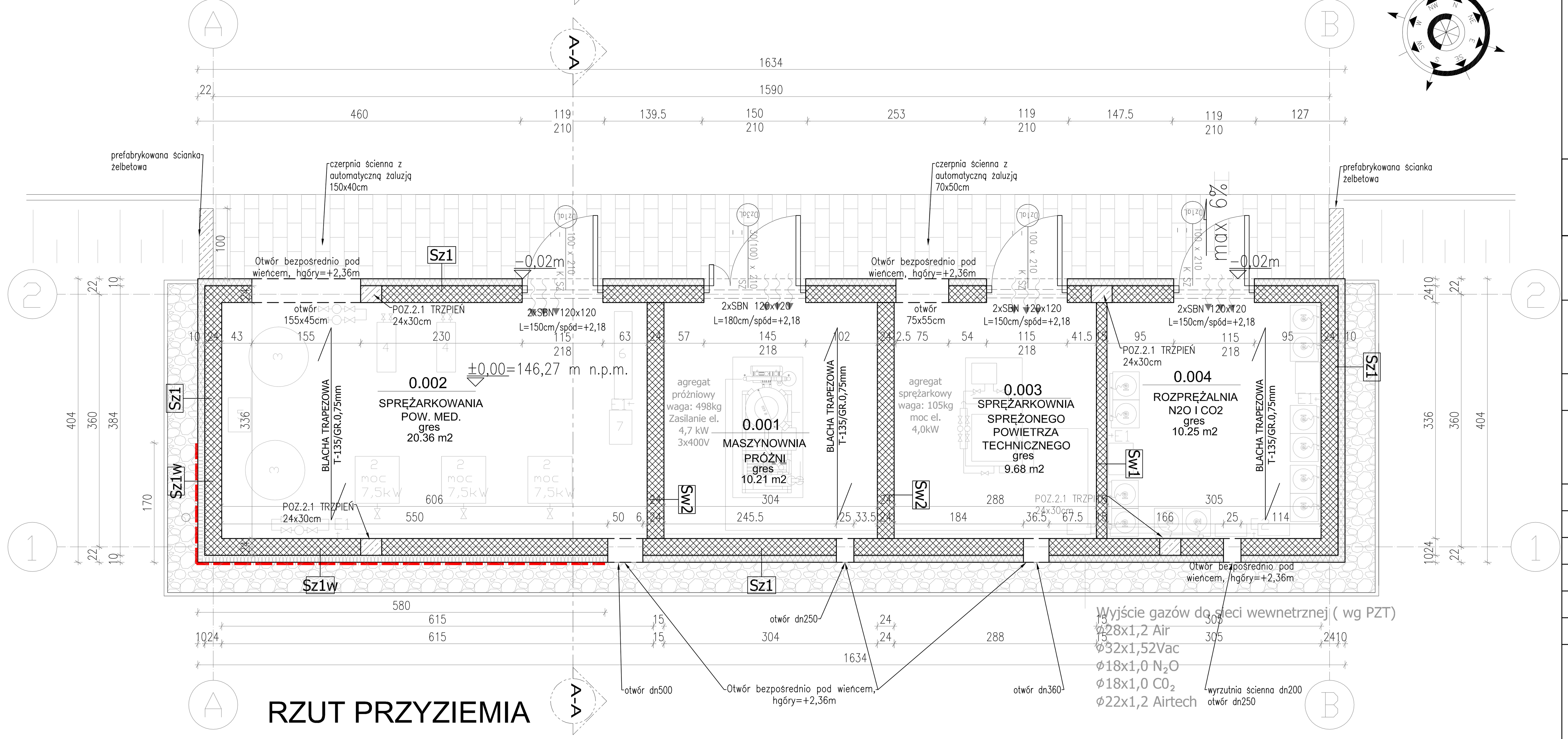

RZUT PRZYZIEMIA

Zestawienie powierzchni użytkowej – budynek gazów med.			
Numer	Nazwa	Wykończenie posadzki	Powierzchnia netto
0.001	Maszynownia próżni	gres	10.21
0.002	Sprężarkowania pow. Med.	gres	20.36
0.003	Sprężarkownia sprężonego powietrza technicznego	gres	9.68
0.004	Rozprężalnia n2o i co2	gres	10.25
			50.50

ZASTRZEŻENIA PRAWNE
BIURO PROJEKTOWE NIE ODPOWIADA ZA WYKORZYSTANIE NIEOSTATECZNYCH I NIEPEŁNYCH WERSJI PROJEKTU.
WSZYSTKIE RYSUNKI POWINNY BYĆ ROZPATRYWANE RAZEM Z ODPOWIEDNIMI OPRACOWANIAMI BRANŻOWYMI.
JAKO CAŁOŚĆ PROJEKTU NALEŻY ROZUMIEĆ OPRACOWANIA PROJEKTOWE W FORMIE RYSUNKOWEJ I DOKUMENTACJĘ OPISOWĄ.

NIEISTOTNE ODSTĄPIENIE OD ZATWIERDZONEGO PROJEKTU BUDOWLANEGO LUB INNYCH WARUNKÓW POZWOLENIA NA BUDOWĘ NIE WYMAGA UZYSKANIA DECYZJI O ZMIANIE POZWOLENIA NA BUDOWĘ /ZGODNIE Z ART. 36A, UST. 5 PRAWA BUDOWLANEGO/

UWAGI:
1. WSZYSTKIE WYMIARY KONTROLOWAĆ NA BUDOWIE
2. PROJEKTOWANY BUDYNEK NALEŻY DO KATEGORII PM - KLASA ODPORNOŚCI POŻAROWEJ BUDYNKU - "E". NALEŻY STOSOWAĆ SIĘ DO WSZYSTKICH WYTYCZNYCH WARUNKÓW TECHNICZNYCH I INNYCH ROZPORZĄDZEŃ PRZEWIDZIANYCH DLA W/W TYPU BUDYNKU
3. KONSTRUKCJA WEDŁUG PROJEKTU KONSTRUKCJI
4. INSTALACJE WG PROJEKTÓW BRANŻOWYCH, INSTALACYJNYCH

Modernizacja Brzeskiego Centrum Medycznego w Brzegu. Budowa bloku operacyjnego wraz z centralną sterylizatornią w Brzeskim Centrum Medycznym.		
Inwestor: Powiat Brzeski z siedzibą w Brzegu przy ul. Robotniczej 20, 49-300 Brzeg		
Adres budowy: ul. Mossora 1, 49-300 Brzeg		Branża: Architektura; Rys. Nr. PW_AR_08
Stadium: PROJEKT ZAMIENNY		Data: 27.07.2017r.
Rysunek: Rzut parteru, dachu, przekrój A-A „BUDYNEK TECHNICZNY GAZÓW MEDYCZNYCH”		Skala: 1:50; Arkusz/m.kw. -
Projektant	mgr inż. arch. Grzegorz Sadowski	78/86/Pw
Opracował	mgr inż. arch. M. Kabaciński	
	mgr inż. arch. M. Patan	
Sprawdzający	mgr inż. arch. Monika Wojtczyk	7131/33/P/2004
		Strona

SPÓŁKA PROJEKTOWANIA ARCHITEKTONICZNEGO SADOWSKI, SADOWSKA
SPÓŁKA Z OGRANICZONĄ ODPOWIEDZIALNOŚCIĄ SPÓŁKA KOMANDYTOWA
ul. Podlaska 13, 60-623 Poznań
Telefon 04861/ 8484190
Fax. 04861/ 8484123
E-Mail: spa@spa-sadowski.pl
Internet: http://www.spa-sadowski.pl